Código Code	Tensión (V) Voltege (V)	Código hora Time code		FIG.
01661	100/130	4	Amarillo Yellow	1
02661	200/250	6	Azul Blue	1
03662	380/415	6	Rojo Red	1
05662	480/500	7	Negro Black	1
02662	200/250	9	Azul Blue	1
03663	200/346-240/415	6	Rojo Red	1
01664	100/130	4	Amarillo Yellow	2
02664	200/250	6	Azul Blue	2
03665	380/415	6	Rojo Red	2
05665	480/500	7	Negro Black	2
02665	200/250	9	Azul Blue	2
03666	200/346-240/415	6	Rojo Red	2

FIG. 1

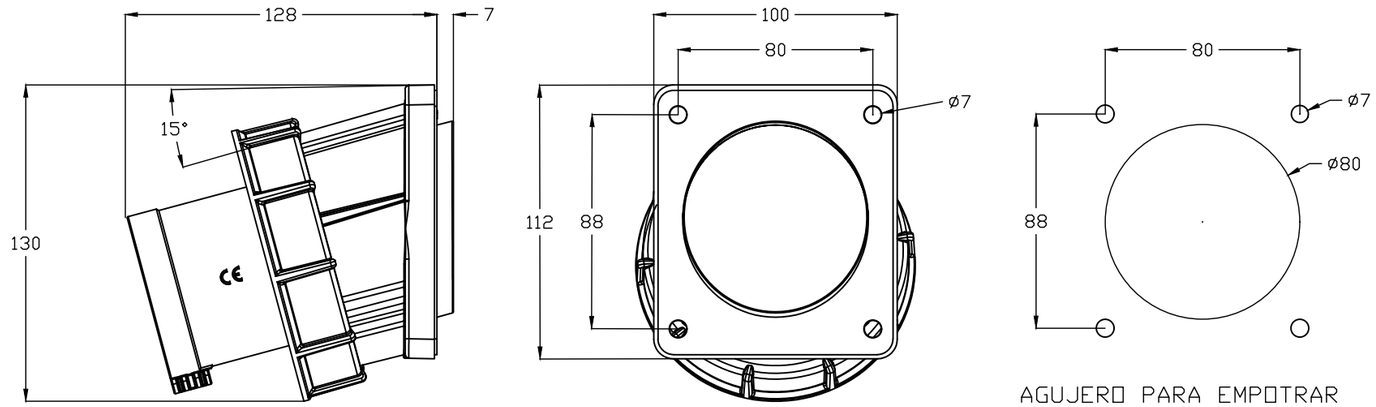

AGUJERO PARA EMPOTRAR
FLUSH-FIT HOLE

FIG. 2

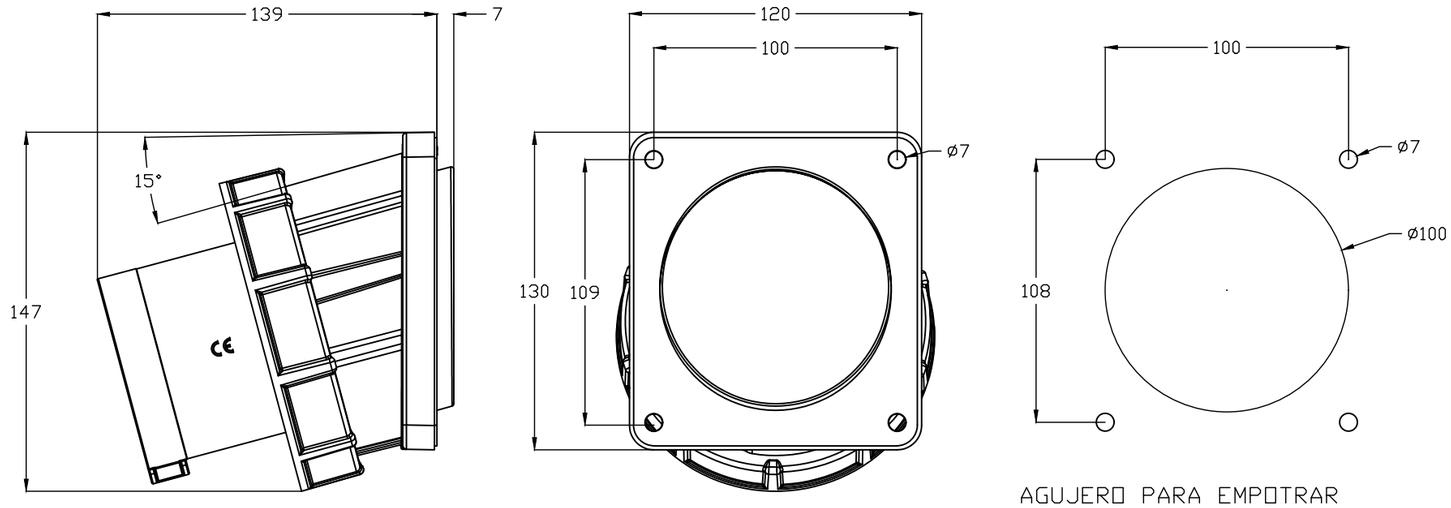

AGUJERO PARA EMPOTRAR
FLUSH-FIT HOLE

MODIFICADO MODIFIED				
FIRMA / SIGNATURE DIGITAL	NOMBRE NAME	FECHA DATE	Nº EDIC. MODIF.	DESCRIPCION DEL CAMBIO/ CHANGE DESCRIPTION
APROBADO CHECKED	J.CIUDAD	29/08/2022	DESCRIPCION / DESCRIPTION	PROYECTO/PROJECT
DIBUJADO DRAWN	J.VICENTE	29/08/2022	CLAVIJA INCLINADA BAJA TENSIÓN IP67	MUNDIAL
			LOW VOLTAGE SLOPING FLUSH-FIT PLUG	SUSTITUYE/ REPLACE
HOJA 1 DE 1/ SHEET 1 OF 1	TOLERANCIAS GENERALES/ GENERAL TOLERANCES		CODIGO DE PLANO / DRAWING CODE	
TAMAÑO / SIZE A3	ESCALA / SCALE S/E	EN 22768-mK		EDICION / EDITION Nº 1

www.ide.es

Queda terminantemente prohibida la reproducción o divulgación, total o parcial, de este plano sin previa autorización por escrito de I División Eléctrica S.A.
Total or partial reproduction or disclosure of this document is strictly forbidden without the prior written aproval of I Division Electrica S.A.