FOCOS SPOT

IMPRESIONANTES EN TODOS LOS ASPECTOS: NUESTROS FOCOS SPOT

FOCO SPOT VARIO

Página 30

PERFOR-MANCE CLASS

FOCO CON ORIENTACIÓN VERSÁTIL PARA COMERCIOS
- Ideal para iluminación de acento gracias a la capacidad de inclinación y giro flexible.
- Fácil reemplazo del driver externo gracias a la conexión rápida
- Bajo flickering <10%

FOCO SPOT MULTI

Página 32

PERFOR-MANCE CLASS

POTENTE LUMINARIA CARDÁN MULTI FOCO
- Bajo flickering <10%
- Adecuado para diferentes aplicaciones gracias a sus excelentes propiedades antideslumbrantes UGR <16
- Carcasa a prueba de luz

FOCO SPOT SQUARE ADJUST

Página 34

PERFOR-MANCE CLASS

FOCO SPOT SQUARE CUADRADO ATRACTIVO
- Ángulo de apertura ajustado para una buena reducción del deslumbramiento y alto confort visual.
- Ahorro de energía de hasta 90% en comparación con focos de lámparas halógenas
- Carcasa de aluminio fundido a presión para una mejor disipación del calor.

FOCO SPOT ROUND ADJUST

Página 36

FOCO SPOT ADJUST
FOCO SPOT ADJUST DALI

PERFOR-MANCE CLASS

REEMPLAZO PERFECTO PARA FOCOS HALÓGENOS
- Amplia gama de aplicaciones gracias a las versiones DALI o con driver conmutable
- Ahorro de energía de hasta 90% en comparación con focos de lámparas halógenas
- Instalación simple para techos con 3–20 mm de grosor.

FOCO SPOT ROUND FIX

Página 38

FOCO SPOT DIM
FOCO SPOT FIREPROOF FIX:
- FOCO SPOT FIREPROOF DIM
- FOCO SPOT FIREPROOF

FOCO SPOT DARKLIGHT

PERFOR-MANCE CLASS

FAMILIA VERSÁTIL
- Varias versiones con IP44, IP65 y regulables para una amplia variedad de aplicaciones.
- Ahorro de energía de hasta 90% en comparación con focos de lámparas halógenas
- Instalación simple para techos con 3–20 mm de grosor.

FOCO SPOT VARIO

Foco empotrado, rotatorio

LEDVANCE 5 AÑOS GARANTÍA[1] — IP20

CARACTERÍSTICAS DE PRODUCTO

- Material de la carcasa: aluminio
- Ángulo de rotación: 0°...350°, ángulo de inclinación: 0°...35°
- Ángulo de apertura: 24°
- Reflector grande para alta salida de luz

BENEFICIOS DE PRODUCTO

- Ideal para iluminación de acento gracias a la posibilidad de inclinación y giro altamente flexibles
- Fácil reemplazo del driver externo gracias al enchufe con cierre de bayoneta
- Luz con bajo flicker
- Carcasa de aluminio para una mejor disipación del calor
- Garantía de 5 años

ÁREAS DE APLICACIÓN

- Iluminación de acento y general para todo tipo de zonas comerciales
- Al por menor
- Supermercados
- Tiendas, boutiques
- Habitaciones de hotel

EQUIPAMIENTO / ACCESORIOS

- Incluido controlador

MÁS DETALLES DE PRODUCTO

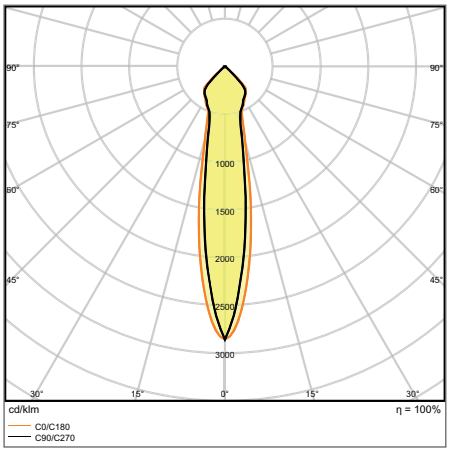

SPOT VARIO DN 170 35 W 3000 K 24DEG WT

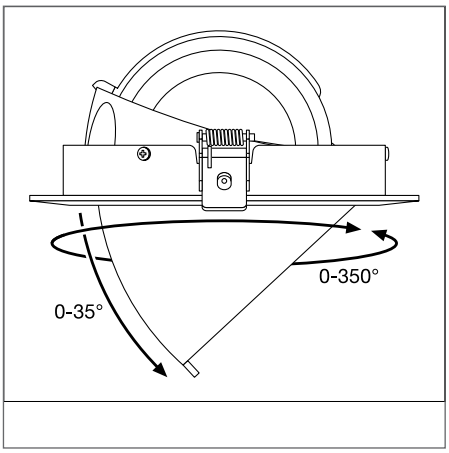

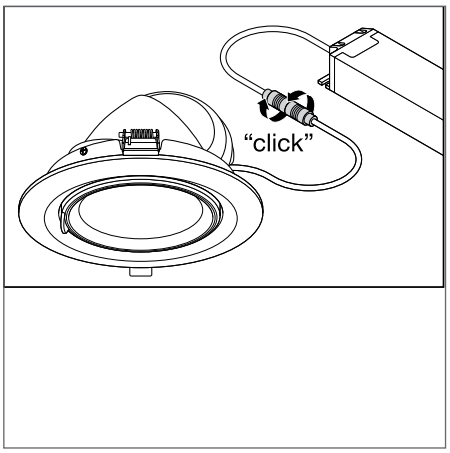

[1] Consulta www.ledvance.es/garantias para conocer las condiciones exactas

Las imágenes que se muestran en el catálogo son solo para fines ilustrativos. Para obtener información sobre el tamaño y el color, consulta la tabla de productos.

Descripción de producto	Segmentación	GTIN (EAN)	REEMPLAZOS PARA	W	lm	lm/W	K	L70 [1]	L80 [1]	°
SPOT VARIO DN 170 35 W 3000 K 24DEG WT	■	4058075**104020**	1x70W HID	35	3350	95	3000	50000	45000	24
SPOT VARIO DN 170 35 W 4000 K 24DEG WT	■	4058075**104044**	1x70W HID	35	3550	100	4000	50000	45000	24

Descripción de producto	CRI		g	L × W × H [mm] Ø × H [mm]	PRICE [EUR] [2]
SPOT VARIO DN 170 35 W 3000 K 24DEG WT	>80	170	1126	180 x 129	158,95
SPOT VARIO DN 170 35 W 4000 K 24DEG WT	>80	170	1126	180 x 129	158,95

[1] t [h]: L70 a 25 °C (Ta)/ t [h]: L80/B10 a 25 °C (Ta) | [2] Precio de venta recomendado sin IVA y sin RAEE

■ SUPERIOR CLASS ■ PERFORMANCE CLASS ■ VALUE CLASS

FOCO SPOT MULTI

Foco empotrado, rotatorio

1

2

IP 20

CARACTERÍSTICAS DE PRODUCTO

- Material de la carcasa: aluminio
- Carcasa, negra; marco, blanco
- Un driver por cabezal de luminaria (con 1 o 2 lámparas)
- Ángulo de ajuste del cardán: +/- 25°

BENEFICIOS DE PRODUCTO

- Luz con bajo flickering
- Aplicación flexible gracias a sus excelentes propiedades antideslumbrantes UGR <16
- Carcasa a prueba de luz
- Fácil reemplazo del driver externo gracias al enchufe con cierre de bayoneta

ÁREAS DE APLICACIÓN

- Iluminación de acento y general para todo tipo de zonas comerciales
- Tiendas, boutiques
- Habitaciones de hotel
- Cafés

EQUIPAMIENTO / ACCESORIOS

- Driver incluido

MÁS DETALLES DE PRODUCTO

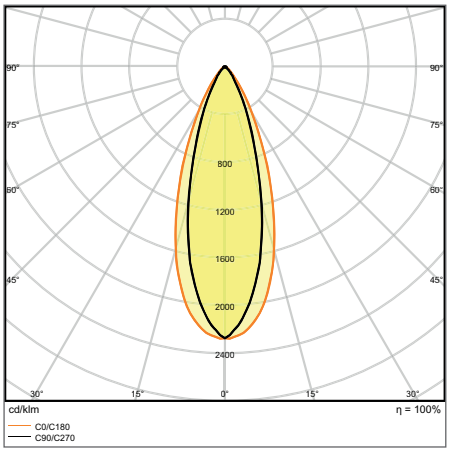

SPOT MULTI 1 x 30W 3000K FL WT/BK

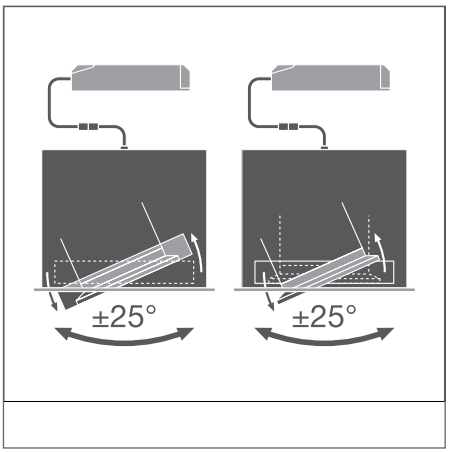

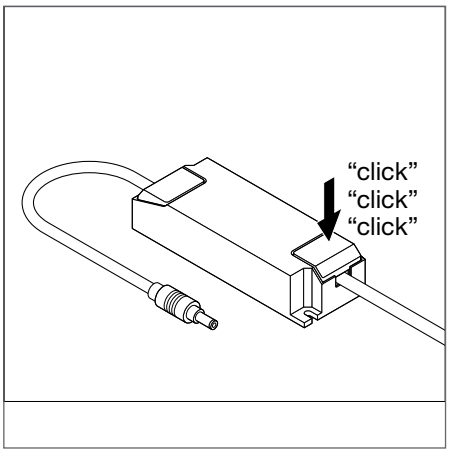

[1] Consulta www.ledvance.es/garantias para conocer las condiciones exactas

Las imágenes que se muestran en el catálogo son solo para fines ilustrativos. Para obtener información sobre el tamaño y el color, consulta la tabla de productos.

Descripción de producto	Segmentación	GTIN (EAN)	REPLACEMENT FOR	W	lm	lm/W	K	L70 [1]	L80 [1]	°
SPOT MULTI 1 x 30W 3000K FL WT/BK	■	4058075**113923**	1x35W HID	30	2700	90	3000	50000	45000	38
SPOT MULTI 1 x 30W 4000K FL WT/BK	■	4058075**113947**	1x35W HID	30	2700	90	4000	50000	45000	38
SPOT MULTI 2 x 30W 3000K FL WT/BK	■	4058075**113961**	2x35W HID	2*30	2*2700	90	3000	50000	45000	38
SPOT MULTI 2 x 30W 4000K FL WT/BK	■	4058075**113985**	2x35W HID	2*30	2*2700	90	4000	50000	45000	38

Descripción de producto	CRI	FLICKER VALUE			L x W x H [mm] Ø x H [mm]	No.
SPOT MULTI 1 x 30W 3000K FL WT/BK	>80	<10 %	164 x 160	1540	173 x 173 x 135	1
SPOT MULTI 1 x 30W 4000K FL WT/BK	>80	<10 %	164 x 160	1540	173 x 173 x 135	1
SPOT MULTI 2 x 30W 3000K FL WT/BK	>80	<10 %	320 x 160	2700	330 x 173 x 135	2
SPOT MULTI 2 x 30W 4000K FL WT/BK	>80	<10 %	320 x 160	2700	330 x 173 x 135	2

[1] t [h]: L70 a 25 °C (Ta)/ t [h]: L80/B10 a 25 °C (Ta) | [2] Precio de venta recomendado sin IVA y sin RAEE

■ SUPERIOR CLASS ■ PERFORMANCE CLASS ■ VALUE CLASS

FOCO SPOT SQUARE ADJUST

Foco empotrable, ajustable, con forma cuadrada

1

2

3

CARACTERÍSTICAS DE PRODUCTO

- Carcasa cuadrada de aluminio fundido a presión de alta calidad para una mejor disipación del calor, blanco y negro mate
- Ángulo de inclinación ajustable: +/- 20°
- Luz con bajo flicker

BENEFICIOS DE PRODUCTO

- Ángulo de corte para una iluminación interior cómoda
- Ahorro de energía de hasta 90% en comparación con los focos de lámparas halógenas
- Carcasa de aluminio para una mejor disipación del calor
- Driver externo para mayor flexibilidad (compatible con drivers DALI seleccionados)
- Garantía de 5 años

ÁREAS DE APLICACIÓN

- Sustituto de focos halógenos
- Iluminación de acento general
- Tiendas, boutiques
- Habitaciones de hotel
- Restaurantes, bares

EQUIPAMIENTO / ACCESORIOS

- Incluido controlador

MÁS DETALLES DE PRODUCTO

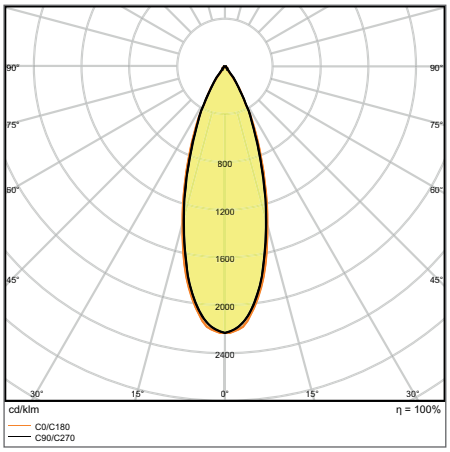

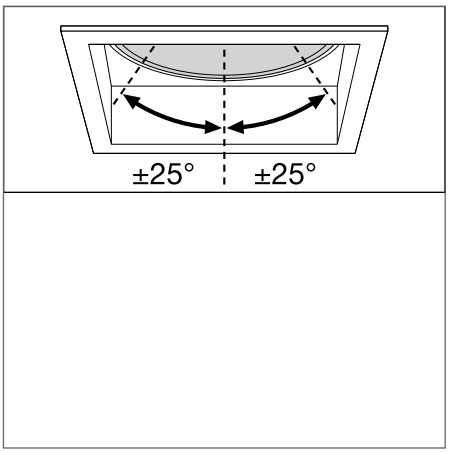

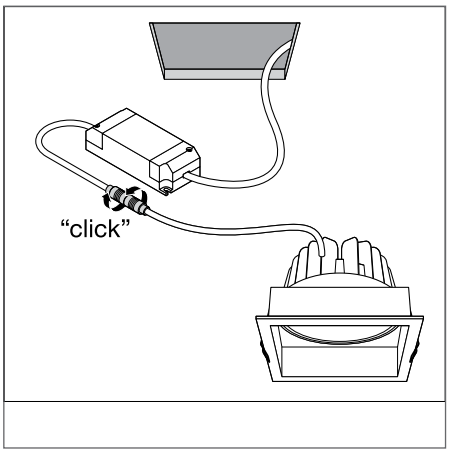

SPOT SQUARE DK ADJ 8 W 3000 K WT

[1] Consulta www.ledvance.es/garantias para conocer las condiciones exactas

Las imágenes que se muestran en el catálogo son solo para fines ilustrativos. Para obtener información sobre el tamaño y el color, consulta la tabla de productos.

Descripción de producto	Segmentación	GTIN (EAN)	REEMPLAZOS PARA	W	lm	lm/W	K	L70 [1]	L80 [1]	°
SPOT SQUARE DK ADJ 8 W 3000 K WT	■	4058075**114043**	75W HAL	8	650	90	3000	50000	45000	36
SPOT SQUARE DK ADJ 8 W 3000 K BK	■	4058075**114067**	75W HAL	8	650	90	3000	50000	45000	36

Descripción de producto	CRI		L x W x H [mm] Ø x H [mm]	PRICE [EUR] [2]	No.
SPOT SQUARE DK ADJ 8 W 3000 K WT	>80	83 x 83	90 x 90 x 72	37,75	2
SPOT SQUARE DK ADJ 8 W 3000 K BK	>80	83 x 83	90 x 90 x 72	37,75	3

[1] t [h]: L70 a 25 °C (Ta)/ t [h]: L80/B10 a 25 °C (Ta) | [2] Precio de venta recomendado sin IVA y sin RAEE

■ SUPERIOR CLASS ■ PERFORMANCE CLASS ■ VALUE CLASS

FOCO SPOT ROUND ADJUST

Foco empotrado, ajustable, forma redonda

LEDVANCE 5 AÑOS GARANTÍA[1] | IP20 | DALI VERSIONS

CARACTERÍSTICAS DE PRODUCTO

- Carcasa de aluminio fundido a presión, blanco
- Ángulo de inclinación ajustable: +/- 20°
- Disponible con DALI o driver conmutable

BENEFICIOS DE PRODUCTO

- Amplia gama de aplicaciones a través de versiones con DALI o driver con interruptor
- Ahorro de energía de hasta 90% en comparación con los focos de lámparas halógenas
- Fácil instalación para espesor de techo entre: 3 - 20 mm
- Garantía de 5 años

ÁREAS DE APLICACIÓN

- Sustituto de focos halógenos
- Iluminación general
- Habitaciones de hotel
- Restaurantes, bares
- Iluminación de acento

MÁS DETALLES DE PRODUCTO

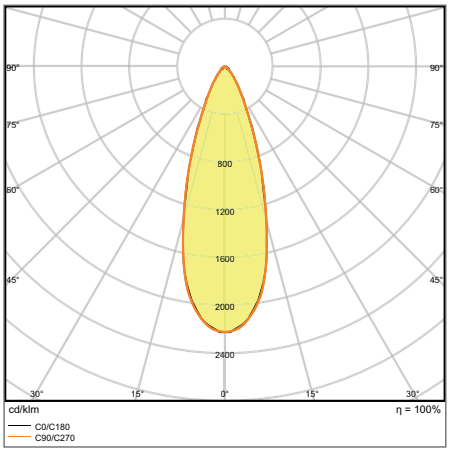

SPOT ADJUST 8 W 4000 K WT

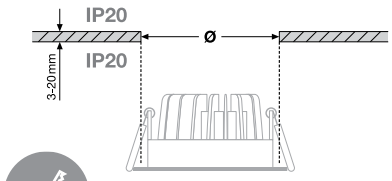

	Ø
SPOT LED adjust 4.5 W 3000 K	68 mm
SPOT LED adjust 6.5 W 3000 K	68 mm
SPOT LED adjust 8 W 3000 K	83 mm
SPOT LED adjust 8 W 4000 K	83 mm

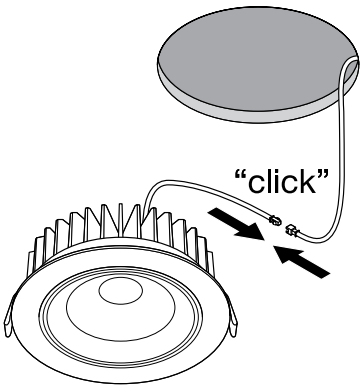

[1] Consulta www.ledvance.es/garantias para conocer las condiciones exactas

Las imágenes que se muestran en el catálogo son solo para fines ilustrativos. Para obtener información sobre el tamaño y el color, consulta la tabla de productos.

Descripción de producto	Segmentación	GTIN (EAN)	REEMPLAZOS PARA	W	lm	lm/W	K	L70 [1]	L80 [1]	°	
SPOT ADJUST 4.50 W 3000 K WT	■	4058075**126886**	35W HAL	5	360	80	3000	50000	40000	36	-
SPOT ADJUST 6.50 W 3000 K WT	■	4058075**126909**	50W HAL	7	550	85	3000	50000	40000	36	-
SPOT ADJUST 8 W 3000 K WT	■	4058075**126848**	75W HAL	8	660	85	3000	50000	40000	36	-
SPOT ADJUST 8 W 4000 K WT	■	4058075**126862**	75W HAL	8	720	90	4000	50000	40000	36	-
SPOT ADJUST DALI 8 W 3000 K IP20 WT	■	4058075**219946**	75W HAL	8	660	85	3000	50000	40000	36	DALI
SPOT ADJUST DALI 8 W 4000 K IP20 WT	■	4058075**219922**	75W HAL	8	720	90	4000	50000	40000	36	DALI

Descripción de producto	CRI	IK		L × W × H [mm] Ø × H [mm]	PRICE [EUR] [2]
SPOT ADJUST 4,50 W 3000 K WT	>80	IK06	68	80 x 36	24,25
SPOT ADJUST 6,50 W 3000 K WT	>80	IK06	68	80 x 36	26,95
SPOT ADJUST 8 W 3000 K WT	>80	IK06	83	90 x 47	29,65
SPOT ADJUST 8 W 4000 K WT	>80	IK06	83	90 x 47	29,65
SPOT ADJUST DALI 8 W 3000 K IP20 WT	>80	IK06	83	90 x 47	79,50
SPOT ADJUST DALI 8 W 4000 K IP20 WT	>80	IK06	83	90 x 47	79,50

[1] t [h]: L70 a 25 °C (Ta)/ t [h]: L80/B10 a 25 °C (Ta) | [2] Precio de venta recomendado sin IVA y sin RAEE

■ SUPERIOR CLASS ■ PERFORMANCE CLASS ■ VALUE CLASS

FOCO SPOT ROUND FIX

Foco empotrable, fijo, con forma redonda

1

CARACTERÍSTICAS DE PRODUCTO

- Carcasa de aluminio disponible en blanco o plateado
- Material de la lente: PMMA
- Tipo de protección, parte delantera: IP44
- Compatible con cortes de techo estándar de 68 mm

BENEFICIOS DE PRODUCTO

- Diseño especial con anillo cónico de aluminio
- Ahorro de energía de hasta un 90% en comparación con los focos de lámparas halógenas
- Fácil instalación para espesor de techo entre: 3 - 20 mm
- Garantía de 5 años

ÁREAS DE APLICACIÓN

- Sustituto de focos halógenos
- Iluminación general
- Habitaciones de hotel
- Restaurantes, bares
- Iluminación de acento

MÁS DETALLES DE PRODUCTO

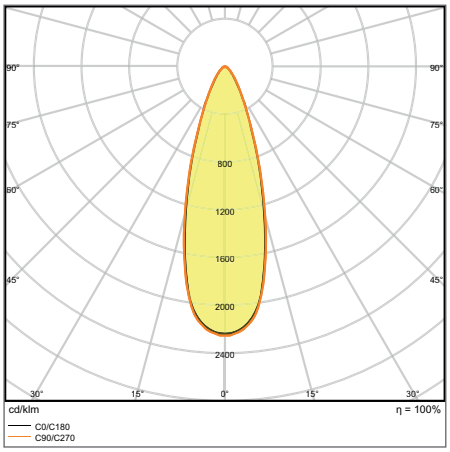

SPOT FIX DIM 8 W 4000 K IP44/IP20 SI

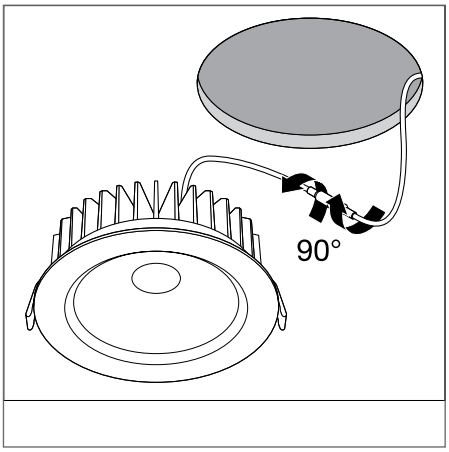

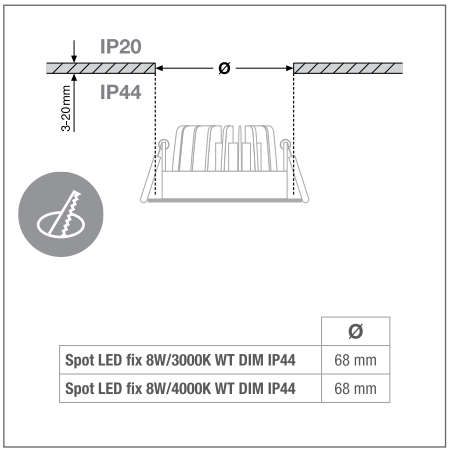

	Ø
Spot LED fix 8W/3000K WT DIM IP44	68 mm
Spot LED fix 8W/4000K WT DIM IP44	68 mm

[1] Consulta www.ledvance.es/garantias para conocer las condiciones exactas

Las imágenes que se muestran en el catálogo son solo para fines ilustrativos. Para obtener información sobre el tamaño y el color, consulta la tabla de productos.

Descripción de producto	Segmentación	GTIN (EAN)	REEMPLAZOS PARA	W	lm	lm/W	K	L70 [1]	L80 [1]	°
SPOT FIX DIM 8 W 3000 K IP44/IP20 SI	■	4058075**126923**	75W HAL	8	620	75	3000	50000	40000	36
SPOT FIX DIM 8 W 3000 K IP44/IP20 WT	■	4058075**127043**	75W HAL	8	620	75	3000	50000	40000	36
SPOT FIX DIM 8 W 4000 K IP44/IP20 SI	■	4058075**127067**	75W HAL	8	670	80	4000	50000	40000	36
SPOT FIX DIM 8 W 4000 K IP44/IP20 WT	■	4058075**127104**	75W HAL	8	670	80	4000	50000	40000	36

Descripción de producto	CRI	IK		L x W x H [mm] Ø x H [mm]	PRICE [EUR] [2]	No.
SPOT FIX DIM 8 W 3000 K IP44/IP20 SI	>80	IK06	68	81 x 51	29,65	1
SPOT FIX DIM 8 W 3000 K IP44/IP20 WT	>80	IK06	68	81 x 51	29,65	-
SPOT FIX DIM 8 W 4000 K IP44/IP20 SI	>80	IK06	68	81 x 51	29,65	1
SPOT FIX DIM 8 W 4000 K IP44/IP20 WT	>80	IK06	68	81 x 51	29,65	-

[1] t [h]: L70 a 25 °C (Ta)/ t [h]: L80/B10 a 25 °C (Ta) | [2] Precio de venta recomendado sin IVA y sin RAEE

■ SUPERIOR CLASS ■ PERFORMANCE CLASS ■ VALUE CLASS

FOCO SPOT FIREPROOF FIX

Foco empotrable con forma redonda, resistente al fuego

1

2

CARACTERÍSTICAS DE PRODUCTO

- Carcasa de aluminio fundido a presión, blanco
- Resistente al fuego (hasta 90 minutos, probado de acuerdo con EN 1365-2: 2014, pruebas de resistencia al fuego para elementos que soportan carga - Parte 2: Suelos y techos‘)*
- Tipo de protección, parte delantera: IP65
- Regulable (con reguladores de corte de fase adecuados)

BENEFICIOS DE PRODUCTO

- Foco empotrable para aplicaciones con protección contra incendios
- Ahorro de energía de hasta 90% en comparación con los focos de lámparas halógenas
- Fácil instalación para techos con un grosor entre: 3 - 20 mm
- Diseñado para una protección adicional IP
- Garantía de 5 años

ÁREAS DE APLICACIÓN

- Sustituto de focos spot halógenos
- Habitaciones de hotel
- Restaurantes, bares
- Baños
- Iluminación de acento

MÁS DETALLES DE PRODUCTO

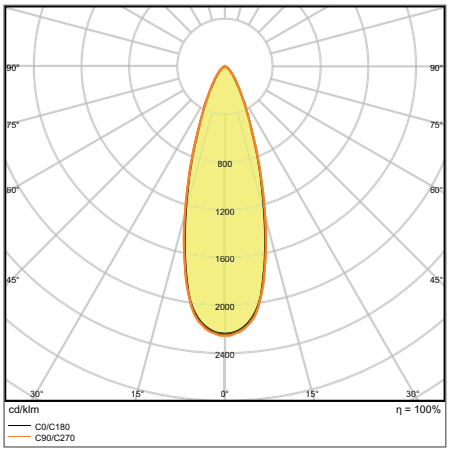

SPOT FP FIX DIM 8 W 4000 K IP65/IP20 WT

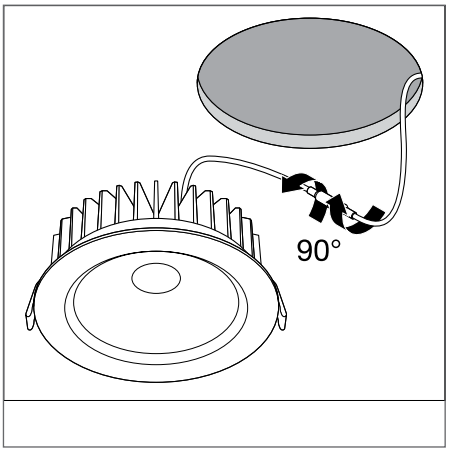

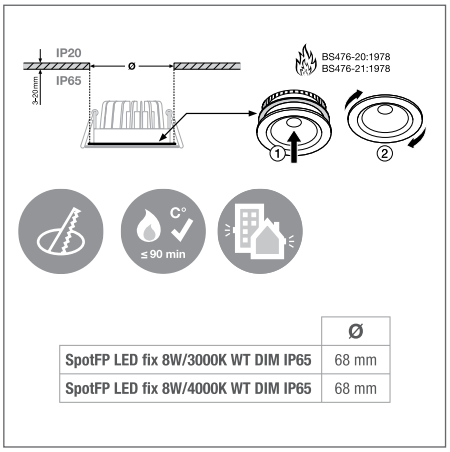

	Ø
SpotFP LED fix 8W/3000K WT DIM IP65	68 mm
SpotFP LED fix 8W/4000K WT DIM IP65	68 mm

* ¡Se requiere coordinación previa con un inspector responsable de protección contra incendios!
[1] Consulta www.ledvance.es/garantias para conocer las condiciones exactas

Las imágenes que se muestran en el catálogo son solo para fines ilustrativos. Para obtener información sobre el tamaño y el color, consulta la tabla de productos.

FOCO SPOT FIREPROOF DIM

Foco empotrable con forma redonda, resistente al fuego, regulable

Descripción de producto	Segmentación	GTIN (EAN)	REPLACEMENT FOR	W	lm	lm/W	K	L70 [1]	L80 [1]	°	
SPOT FP FIX DIM 8 W 3000 K IP65/IP20 WT	■	4058075**127432**	75W HAL	8	620	75	3000	50000	40000	36	✓
SPOT FP FIX DIM 8 W 4000 K IP65/IP20 WT	■	4058075**127555**	75W HAL	8	670	80	4000	50000	40000	36	✓
SPOT FP FIX DIM 8 W 3000 K IP65/IP20 SI	■	4058075**127371**	75W HAL	8	620	75	3000	50000	40000	36	✓
SPOT FP FIX DIM 8 W 4000 K IP65/IP20 SI	■	4058075**127494**	75W HAL	8	670	80	4000	50000	40000	36	✓

Descripción de producto	CRI	IK		L × W × H [mm] Ø × H [mm]	No.
SPOT FP FIX DIM 8 W 3000 K IP65/IP20 WT	>80	IK06	68	81 x 51	1
SPOT FP FIX DIM 8 W 4000 K IP65/IP20 WT	>80	IK06	68	81 x 51	1
SPOT FP FIX DIM 8 W 3000 K IP65/IP20 SI	>80	IK06	68	81 x 51	2
SPOT FP FIX DIM 8 W 4000 K IP65/IP20 SI	>80	IK06	68	81 x 51	2

FOCO SPOT FIREPROOF

Foco empotrable con forma redonda, resistente al fuego

Descripción de producto	Segmentación	GTIN (EAN)	REPLACEMENT FOR	W	lm	lm/W	K	L70 [1]	L80 [1]	°
SPOT FP FIX 7 W 3000 K IP65/IP20 WT	■	4058075**127333**	50W HAL	7	530	75	3000	50000	40000	38

Descripción de producto	CRI	IK		L × W × H [mm] Ø × H [mm]	No.
SPOT FP FIX 7 W 3000 K IP65/IP20 WT	>80	IK06	68	90 x 72	1

[1] t [h]: L70 a 25 °C (Ta)/ t [h]: L80/B10 a 25 °C (Ta) | [2] Precio de venta recomendado sin IVA y sin RAEE

■ SUPERIOR CLASS ■ PERFORMANCE CLASS ■ VALUE CLASS

FOCO SPOT DARKLIGHT

Foco empotrado, forma redonda, Darklight Cut-Off

CARACTERÍSTICAS DE PRODUCTO

- Carcasa de aluminio fundido a presión, blanco
- Tipo de protección, parte delantera: IP44
- Diámetro del corte de techo requerido: 63 mm

BENEFICIOS DE PRODUCTO

- 70° ángulo de corte: perfecto para iluminación de estantes
- Ahorro de energía de hasta 90% en comparación con los focos de lámparas halógenas
- Fácil instalación para techos con un grosor entre: 3 - 20 mm
- Garantía de 5 años

ÁREAS DE APLICACIÓN

- Sustituto de focos spot halógenos tradicionales de 50 W
- Habitaciones de hotel
- Restaurantes, bares
- Baños
- Iluminación bajo armarios y estanterías

MÁS DETALLES DE PRODUCTO

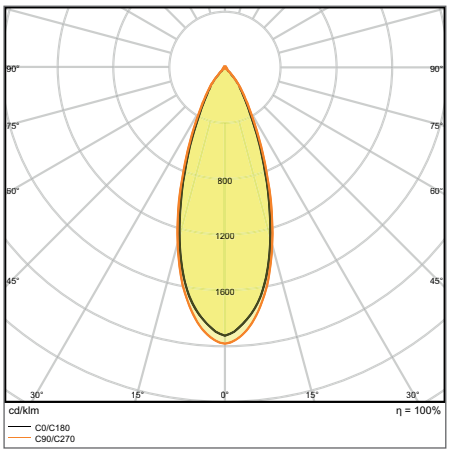

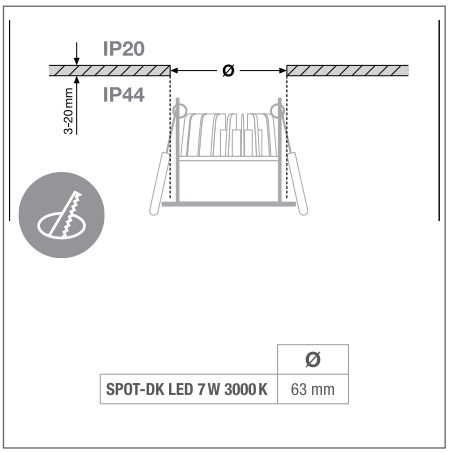

SPOT DK FIX 7 W 3000 K IP44/IP20 WT

[1] Consulta www.ledvance.es/garantias para conocer las condiciones exactas

Las imágenes que se muestran en el catálogo son solo para fines ilustrativos. Para obtener información sobre el tamaño y el color, consulta la tabla de productos.

Descripción de producto	Segmentación	GTIN (EAN)	REEMPLAZOS PARA	W	lm	lm/W	K	L70 [1]	L80 [1]	
SPOT DK FIX 7 W 3000 K IP44/IP20 WT	■	4058075**127166**	50W HAL	7	580	85	3000	50000	40000	36

Descripción de producto	CRI	IK		L x W x H [mm] Ø x H [mm]	PRICE [EUR] [2]
SPOT DK FIX 7 W 3000 K IP44/IP20 WT	>80	IK06	63	70 x 58	26,95

[1] t [h]: L70 a 25 °C (Ta)/ t [h]: L80/B10 a 25 °C (Ta) | [2] Precio de venta recomendado sin IVA y sin RAEE

■ SUPERIOR CLASS ■ PERFORMANCE CLASS ■ VALUE CLASS