DOWNLIGHTS

NUESTROS CAMPEONES PARA UNA ILUMINACIÓN GENERAL HOMOGÉNEA

DOWNLIGHT UGR19

Página 20

PERFOR-MANCE CLASS

DOWNLIGHT UGR19

- Buena reducción del deslumbramiento (UGR <19) y ángulo de corte de hasta 30 ° para una iluminación interior confortable
- Instalación fácil y rápida gracias a la caja de conexiones con terminal sin herramientas de 5 polos
- Luz de bajo parpadeo <10%

DOWNLIGHT COMFORT

Página 22

PERFOR-MANCE CLASS

TRES TEMPERATURAS DE COLOR EN UNO, BAJO VALOR UGR

- Tres temperaturas de color en una luminaria: blanco cálido 3.000 K, blanco neutro 4.000 K y blanco frío 5.700 K
- Deslumbramiento reducido (UGR ≤ 22)
- Conexión simple gracias a las clemas de pulsador.

UNA LUMINARIA, TRES OPCIONES

Con el **Downlight Comfort** puedes cambiar entre tres temperaturas de color (3.000 / 4.000 / 5.700 K)

Una ventaja adicional ...
... Los distribuidores pueden minimizar sus riesgos de stock porque siempre tienen una luminaria con la temperatura de color correcta en stock.

DOWNLIGHT ALU

Página 24

DOWNLIGHT ALU
DOWNLIGHT ALU DALI

VALUE CLASS

NUEVA GENERACIÓN, AHORA CON IP44

- Adecuado para su uso en ambientes polvorientos y húmedos gracias a mayor protección IP
- Amplia gama de aplicaciones gracias a una gran variedad de versiones.
- Hasta un 60% de ahorro de energía en comparación con las luminarias con lámparas fluorescentes compactas

DOWNLIGHT SLIM ALU

Página 26

VALUE CLASS

DOWNLIGHT FINO Y COMPETITIVO

- Profundidad de montaje extremadamente pequeña gracias a su fina carcasa
- Hasta un 60% de ahorro de energía en comparación con las luminarias con lámparas fluorescentes compactas
- Driver externo para un fácil reemplazo (incluido)

DOWNLIGHT UGR19

Downlights con bajo deslumbramiento y bajo flickering

CARACTERÍSTICAS DE PRODUCTO

- Material de la carcasa: aluminio con reflector con acabado espejo
- Tipo de protección: IP54 (parte exterior)/ IP20 (parte posterior)
- Posibilidad de cableado continuo
- Luminaria disponible con driver on/off, driver DALI 2.0 IoT o Zigbee 3.0
- Caja de conector con terminal push wire para conexión sin herramientas

BENEFICIOS DE PRODUCTO

- Buena reducción del deslumbramiento (UGR <19) y ángulo de corte de hasta 30 ° para una iluminación interior confortable
- Instalación fácil y rápida gracias a la caja de conexiones con terminal sin herramientas de 5 polos
- Luz con bajo flickering
- Adecuado para su uso en entornos polvorientos y húmedos gracias a su alta clasificación IP
- Garantía de 5 años

ÁREAS DE APLICACIÓN

- Adecuado para aplicaciones de oficina, especialmente para lugares de trabajo con ordenadores
- Sustituto directo para luminarias con lámparas fluorescentes compactas
- Entradas / Vestíbulos
- Baños, cocinas y áreas al aire libre protegidas
- Iluminación general

EQUIPAMIENTO / ACCESORIOS

- Equipo de control externo incluido

MÁS DETALLES DE PRODUCTO

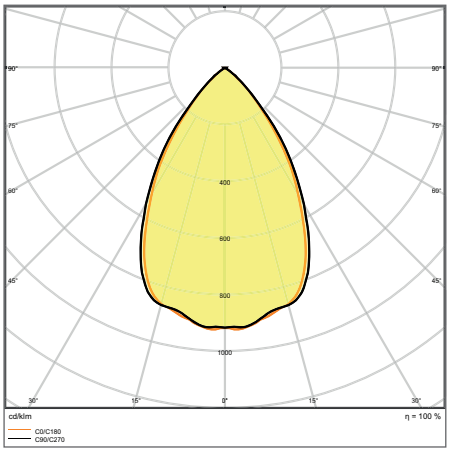

DL UGR19 PFM DN195 21 W 840 WT IP54

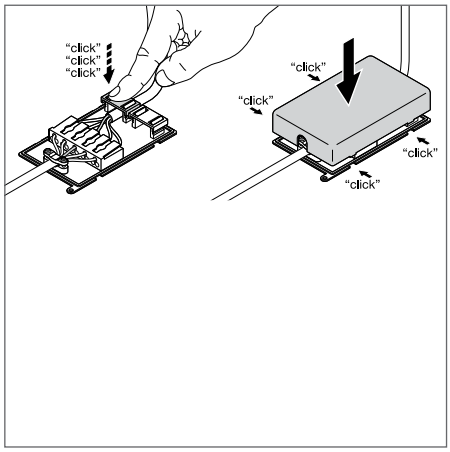

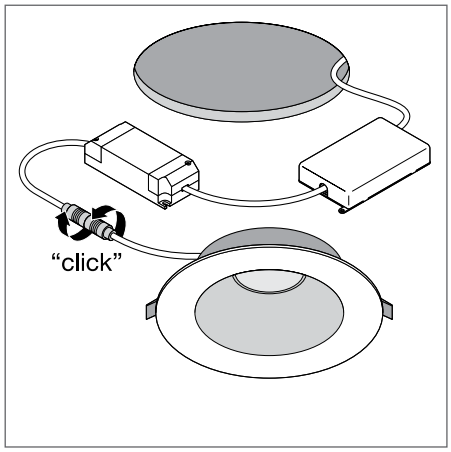

[1] Consulta www.ledvance.es/garantias para conocer las condiciones exactas

Las imágenes que se muestran en el catálogo son solo para fines ilustrativos. Para obtener información sobre el tamaño y el color, consulta la tabla de productos.

Descripción de producto	Segmentación	GTIN (EAN)	W	lm	lm/W	K	L70 [1]	L80 [1]	°		
DL UGR19 PFM DN155 14 W 830 WT IP54	■	4058075**459137**	14	1500	105	3000	70000	60000	65	-
DL UGR19 PFM DN155 14 W 840 WT IP54	■	4058075**459151**	14	1600	115	4000	70000	60000	65	-
DL UGR19 PFM DN195 21 W 830 WT IP54	■	4058075**459250**	21	2400	115	3000	70000	60000	65	-
DL UGR19 PFM DN195 21 W 840 WT IP54	■	4058075**459274**	21	2520	120	4000	70000	60000	65	-
DL UGR19 PFM DN155 14 W 830 WT IP54 DALI	■	4058075**459298**	14	1500	105	3000	70000	60000	65	DALI
DL UGR19 PFM DN155 14 W 840 WT IP54 DALI	■	4058075**459311**	14	1600	115	4000	70000	60000	65	DALI
DL UGR19 DN155 PFM 14 W-840 ZBVR WT	■	4058075**459892**	14	1600	115	4000	70000	60000	65	Zigbee
DL UGR19 PFM DN195 21 W 830 WT IP54 DALI	■	4058075**459830**	21	2400	115	3000	70000	60000	65	DALI
DL UGR19 PFM DN195 21 W 840 WT IP54 DALI	■	4058075**459854**	21	2520	120	4000	70000	60000	65	DALI
DL UGR19 DN195 PFM 21 W-840 ZBVR WT	■	4058075**459397**	21	2520	120	4000	70000	60000	65	Zigbee

Descripción de producto	CRI	UGR	FLICKER VALUE		L × W × H [mm] Ø × H [mm]	PRICE [EUR] [2]
DL UGR19 PFM DN155 14 W 830 WT IP54	≥80	<19	<10 %	155	180 x 65	CONSULTAR
DL UGR19 PFM DN155 14 W 840 WT IP54	≥80	<19	<10 %	155	180 x 65	CONSULTAR
DL UGR19 PFM DN195 21 W 830 WT IP54	≥80	<19	<10 %	195	220 x 82	CONSULTAR
DL UGR19 PFM DN195 21 W 840 WT IP54	≥80	<19	<10 %	195	220 x 82	CONSULTAR
DL UGR19 PFM DN155 14 W 830 WT IP54 DALI	≥80	<19	<10 %	155	180 x 65	CONSULTAR
DL UGR19 PFM DN155 14 W 840 WT IP54 DALI	≥80	<19	<10 %	155	180 x 65	CONSULTAR
DL UGR19 DN155 PFM 14 W-840 ZBVR WT	≥80	<19	≤10 %	155	180 x 65	CONSULTAR
DL UGR19 PFM DN195 21 W 830 WT IP54 DALI	≥80	<19	<10 %	195	220 x 82	CONSULTAR
DL UGR19 PFM DN195 21 W 840 WT IP54 DALI	≥80	<19	<10 %	195	220 x 82	
DL UGR19 DN195 PFM 21 W-840 ZBVR WT	≥80	<19	≤10 %	195	220 x 82	

[1] t [h]: L70/B50 @ 25 °C (Ta) / t [h]: L80/B10 @ 25 °C (Ta)

■ SUPERIOR CLASS ■ PERFORMANCE CLASS ■ VALUE CLASS

DOWNLIGHT COMFORT

Downlights con temperatura de color ajustable

CARACTERÍSTICAS DE PRODUCTO

- Material: Aluminio (Carcasa), Policarbonato (Difusor)
- Tres temperaturas de color seleccionables mediante interruptor
- Tipo de protección: IP54 (parte exterior)
- Posibilidad de cableado continuo

BENEFICIOS DE PRODUCTO

- Tres temperaturas de color en una luminaria: blanco cálido 3.000 K, blanco neutro 4.000 K, blanco frío 5.700 K
- Buena reducción del deslumbramiento (UGR ≤22)
- Conexión fácil gracias al terminal de push
- Adecuado para su uso en entornos con polvo y humedad gracias a su alta calificación IP
- Garantía de 5 años

ÁREAS DE APLICACIÓN

- Sustituto directo para luminarias con lámparas fluorescentes compactas
- Iluminación general
- Baños, cocinas y áreas al aire libre protegidas
- Oficinas
- Pasillos

MÁS DETALLES DE PRODUCTO

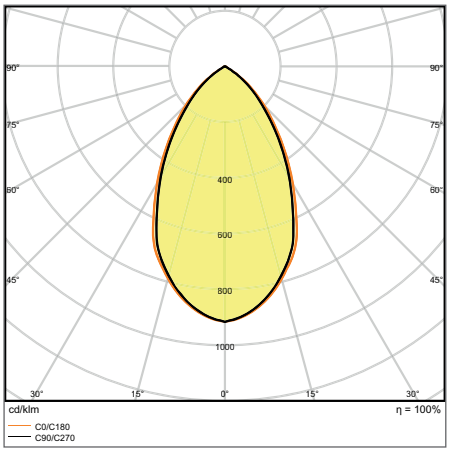

DL COMFORT DN 130 13 W 3CCT IP54 WT

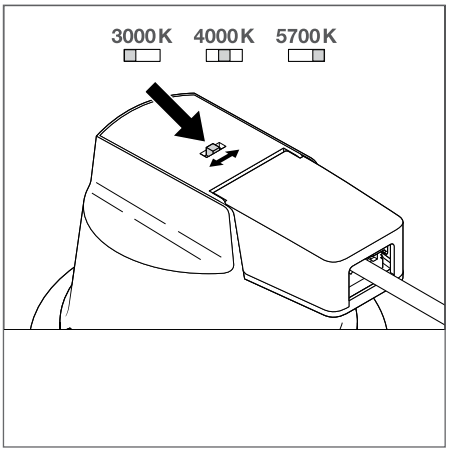

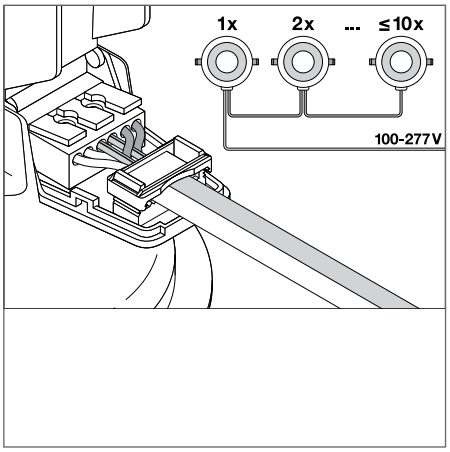

[1] Consulta www.ledvance.es/garantias para conocer las condiciones exactas

Las imágenes que se muestran en el catálogo son solo para fines ilustrativos. Para obtener información sobre el tamaño y el color, consulta la tabla de productos.

Descripción de producto	Segmentación	GTIN (EAN)	REEM-PLAZOS PARA	W	lm	lm/W	K	L70 [1]	L80 [1]	°
DL COMFORT DN 130 13 W 3CCT IP54 WT	■	4058075**104068**	1x18W CFLi	13	1030…1210	85	3000…5700	50000	43000	60
DL COMFORT DN 155 18 W 3CCT IP54 WT	■	4058075**104082**	2x18W CFLi	18	1040…1620	85	3000…5700	50000	43000	60
DL COMFORT DN 205 20 W 3CCT IP54 WT	■	4058075**104105**	2x26W CFLi	20	1720…1930	90	3000…5700	50000	43000	60

Descripción de producto	CRI	Ø	L × W × H [mm] Ø × H [mm]	PRICE [EUR] [2]
DL COMFORT DN 130 13 W 3CCT IP54 WT	>80	130	145 x 82	56,60
DL COMFORT DN 155 18 W 3CCT IP54 WT	>80	155	172 x 95	75,45
DL COMFORT DN 205 20 W 3CCT IP54 WT	>80	205	228 x 98	99,65

[1] t [h]: L70 a 25 °C (Ta)/ t [h]: L80/B10 a 25 °C (Ta) | [2] Precio de venta recomendado sin IVA y sin RAEE

■ SUPERIOR CLASS ■ PERFORMANCE CLASS ■ VALUE CLASS

DOWNLIGHT ALU

Luminarias Downlight con carcasa de aluminio

CARACTERÍSTICAS DE PRODUCTO

- Material de la carcasa: aluminio
- Difusor de policarbonato opal
- Tipo de protección, parte delantera: IP44
- Luminaria disponible en versiones con interruptor y DALI

BENEFICIOS DE PRODUCTO

- Adecuado para su uso en entornos con polvo y humedad gracias a su alta protección IP
- Amplia gama de aplicaciones gracias a una gran variedad de versiones
- Ahorro de energía de hasta un 60% en comparación con las luminarias con CFL
- Garantía de hasta 5 años

ÁREAS DE APLICACIÓN

- Sustituto directo para luminarias con lámparas fluorescentes compactas
- Iluminación general
- Áreas públicas
- Escaleras
- Pasillos

MÁS DETALLES DE PRODUCTO

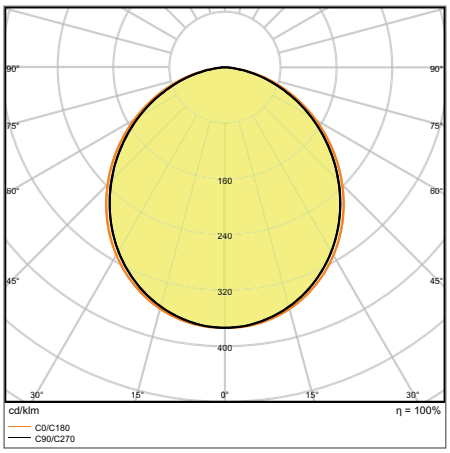

DL ALU DALI DN 200 35 W 6500 K
IP44/IP20 WT

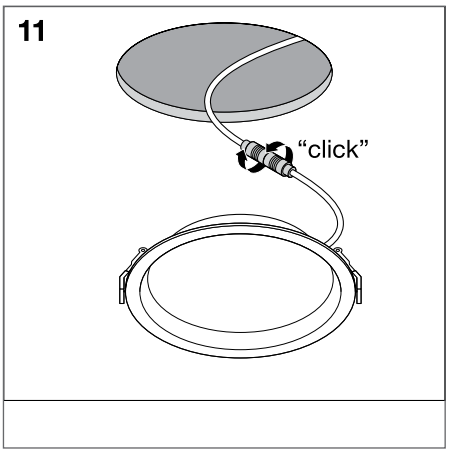

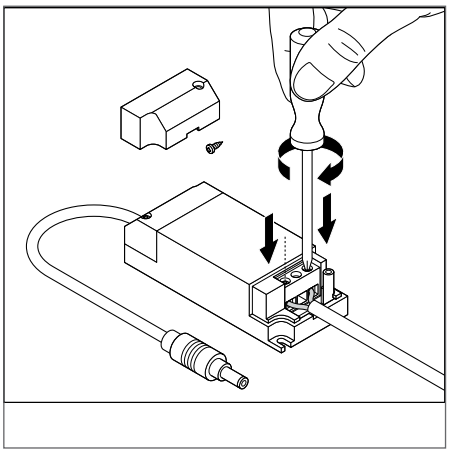

[1] Las certificaciones ENEC y TÜV se aplican exclusivamente a las versiones estándar de la familia de luminarias, exceptuando las versiones DALI.
[2] Visita www.ledvance.es/garantias para conocer las condiciones precisas

Las imágenes que se muestran en el catálogo son solo para fines ilustrativos. Para obtener información sobre el tamaño y el color, consulta la tabla de productos.

DOWNLIGHT ALU

Luminarias Downlight con carcasa de aluminio

Descripción de producto	Segmentación	GTIN (EAN)	REEMPLAZOS PARA	W	lm	lm/W	K	L70 [1]	L80 [1]		
DL ALU DN 150 14 W 3000 K IP44/IP20 WT	■	4058075**091436**	1x26W CFLi	14	1190	85	3000	50000	45000	100	-
DL ALU DN 150 14 W 4000 K IP44/IP20 WT	■	4058075**091450**	1x26W CFLi	14	1260	90	4000	50000	45000	100	-
DL ALU DN 150 14 W 6500 K IP44/IP20 WT	■	4058075**091474**	1x26W CFLi	14	1330	95	6500	50000	45000	100	-
DL ALU DN 200 25 W 3000 K IP44/IP20 WT	■	4058075**091498**	2x26W CFLi	25	2250	90	3000	50000	45000	100	-
DL ALU DN 200 25 W 4000 K IP44/IP20 WT	■	4058075**091511**	2x26W CFLi	25	2370	95	4000	50000	45000	100	-
DL ALU DN 200 25 W 6500 K IP44/IP20 WT	■	4058075**091535**	2x26W CFLi	25	2370	95	6500	50000	45000	100	-
DL ALU DN 200 35 W 3000 K IP44/IP20 WT	■	4058075**091559**	2x42W CFLi	35	2975	85	3000	50000	45000	100	-
DL ALU DN 200 35 W 4000 K IP44/IP20 WT	■	4058075**091573**	2x42W CFLi	35	3150	90	4000	50000	45000	100	-
DL ALU DN 200 35 W 6500 K IP44/IP20 WT	■	4058075**091597**	2x42W CFLi	35	3150	90	6500	50000	45000	100	-
DL ALU DALI DN 150 14 W 3000 K IP44/IP20 WT	■	4058075**202610**	1x26W CFLi	14	1190	85	3000	50000	45000	100	DALI
DL ALU DALI DN 150 14 W 4000 K IP44/IP20 WT	■	4058075**202634**	1x26W CFLi	14	1260	90	4000	50000	45000	100	DALI
DL ALU DALI DN 150 14 W 6500 K IP44/IP20 WT	■	4058075**202658**	1x26W CFLi	14	1330	95	6500	50000	45000	100	DALI
DL ALU DALI DN 200 25 W 3000 K IP44/IP20 WT	■	4058075**091610**	2x26W CFLi	25	2250	90	3000	50000	45000	100	DALI
DL ALU DALI DN 200 25 W 4000 K IP44/IP20 WT	■	4058075**091634**	2x26W CFLi	25	2370	95	4000	50000	45000	100	DALI
DL ALU DALI DN 200 25 W 6500 K IP44/IP20 WT	■	4058075**091658**	2x26W CFLi	25	2370	95	6500	50000	45000	100	DALI
DL ALU DALI DN 200 35 W 3000 K IP44/IP20 WT	■	4058075**091672**	2x42W CFLi	35	2975	85	3000	50000	45000	100	DALI
DL ALU DALI DN 200 35 W 4000 K IP44/IP20 WT	■	4058075**091696**	2x42W CFLi	35	3150	90	4000	50000	45000	100	DALI
DL ALU DALI DN 200 35 W 6500 K IP44/IP20 WT	■	4058075**091719**	2x42W CFLi	35	3150	90	6500	50000	45000	100	DALI

Descripción de producto	CRI		L x W x H [mm] Ø x H [mm]	PRICE [EUR] [2]
DL ALU DN 150 14 W 3000 K IP44/IP20 WT	>80	150	160 x 52	34,70
DL ALU DN 150 14 W 4000 K IP44/IP20 WT	>80	150	160 x 52	34,70
DL ALU DN 150 14 W 6500 K IP44/IP20 WT	>80	150	160 x 52	34,70
DL ALU DN 200 25 W 3000 K IP44/IP20 WT	>80	200	215 x 61	47,15
DL ALU DN 200 25 W 4000 K IP44/IP20 WT	>80	200	215 x 61	47,15
DL ALU DN 200 25 W 6500 K IP44/IP20 WT	>80	200	215 x 61	47,15
DL ALU DN 200 35 W 3000 K IP44/IP20 WT	>80	200	215 x 61	59,25
DL ALU DN 200 35 W 4000 K IP44/IP20 WT	>80	200	215 x 61	59,25
DL ALU DN 200 35 W 6500 K IP44/IP20 WT	>80	200	215 x 61	59,25
DL ALU DALI DN 150 14 W 3000 K IP44/IP20 WT	>80	150	160 x 52	102,10
DL ALU DALI DN 150 14 W 4000 K IP44/IP20 WT	>80	150	160 x 52	102,10
DL ALU DALI DN 150 14 W 6500 K IP44/IP20 WT	>80	150	160 x 52	102,10
DL ALU DALI DN 200 25 W 3000 K IP44/IP20 WT	>80	200	215 x 61	107,50
DL ALU DALI DN 200 25 W 4000 K IP44/IP20 WT	>80	200	215 x 61	107,50
DL ALU DALI DN 200 25 W 6500 K IP44/IP20 WT	>80	200	215 x 61	107,50
DL ALU DALI DN 200 35 W 3000 K IP44/IP20 WT	>80	200	215 x 61	117,20
DL ALU DALI DN 200 35 W 4000 K IP44/IP20 WT	>80	200	215 x 61	117,20
DL ALU DALI DN 200 35 W 6500 K IP44/IP20 WT	>80	200	215 x 61	117,20

[1] t [h]: L70 a 25 °C (Ta)/ t [h]: L80/B10 a 25 °C (Ta) | [2] Precio de venta recomendado sin IVA y sin RAEE

■ SUPERIOR CLASS ■ PERFORMANCE CLASS ■ VALUE CLASS

DOWNLIGHT SLIM ALU

Downlights compactos con driver externo y carcasa de aluminio

LEDVANCE 5 AÑOS GARANTÍA [1]

IP20

CARACTERÍSTICAS DE PRODUCTO

- Carcasa de aluminio sólido en blanco
- Difusor de PMMA opal
- Pequeño bisel visible

BENEFICIOS DE PRODUCTO

- Profundidad de montaje extremadamente pequeña debido a la carcasa de perfil muy bajo
- Ahorro de energía de hasta un 60% en comparación con las luminarias con CFL
- Driver externo para fácil reemplazo
- Garantía de 5 años

ÁREAS DE APLICACIÓN

- Sustituto directo para luminarias con lámparas fluorescentes compactas
- Iluminación general
- Áreas públicas
- Escaleras
- Pasillos

MÁS DETALLES DE PRODUCTO

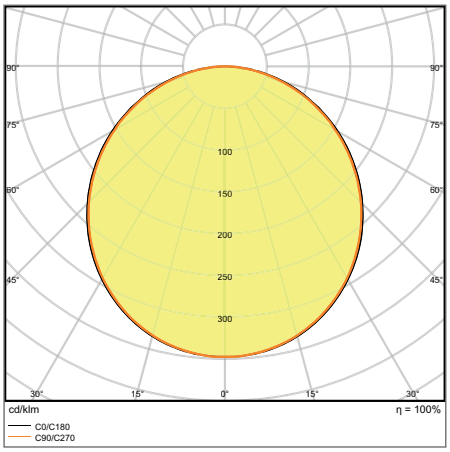

DL SLIM ALU DN 205 22 W 4000 K WT

[1] Consulta www.ledvance.es/garantias para conocer las condiciones exactas

Las imágenes que se muestran en el catálogo son solo para fines ilustrativos. Para obtener información sobre el tamaño y el color, consulta la tabla de productos.

Descripción de producto	Segmentación	GTIN (EAN)	REEMPLAZOS PARA	W	lm	lm/W	K	L70 [1]	L80 [1]	°
DL SLIM ALU DN 180 17 W 3000 K WT	■	4058075**063921**	1x26W CFLi	17	1350	80	3000	50000	30000	120
DL SLIM ALU DN 180 17 W 4000 K WT	■	4058075**063945**	1x26W CFLi	17	1400	80	4000	50000	30000	120
DL SLIM ALU DN 205 22 W 3000 K WT	■	4058075**064003**	2x18W CFLi	22	1850	85	3000	50000	30000	120
DL SLIM ALU DN 205 22 W 4000 K WT	■	4058075**064027**	2x18W CFLi	22	1920	90	4000	50000	30000	120

Descripción de producto	CRI		L × W × H [mm] Ø × H [mm]	PRICE [EUR] [2]
DL SLIM ALU DN 180 17 W 3000 K WT	>80	180	192 x 23	21,15
DL SLIM ALU DN 180 17 W 4000 K WT	>80	180	192 x 23	21,15
DL SLIM ALU DN 205 22 W 3000 K WT	>80	205	225 x 23	27,40
DL SLIM ALU DN 205 22 W 4000 K WT	>80	205	225 x 23	27,40

[1] t [h]: L70 a 25 °C (Ta)/ t [h]: L80/B10 a 25 °C (Ta) | [2] Precio de venta recomendado sin IVA y sin RAEE

■ SUPERIOR CLASS ■ PERFORMANCE CLASS ■ VALUE CLASS